Инструкция по монтажу стеллажей серии «ОПТИМА»

В комплект одной рамы стеллажа входит:

Наименование	Эскиз	Кол-во, шт	Пояснения
Катанная стойка 70 мм , 100 мм, 130 мм	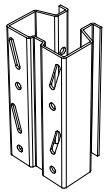	2	стойки заказанной длины
Горизонтальный, диагональный раскосы		См. схему сборки	кол-во зависит от исполнения и высоты рамы
Подпятник стойки 70, 100, 130	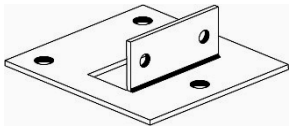	2	крепится снизу стойки
Втулка 8 мм (гайка М10)		4	для крепления подпятника к стойке (не используется в раме 70)
Распорная втулка 20 мм	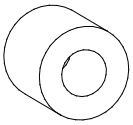	См. схему сборки	зависит от того, совпадают ли в точке крепления к стойке верхний горизонтальный и диагональный раскосы или нет: если совпадают, то их две, если нет – четыре.
Болт со внутренним шестигранником	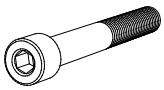	См. схему сборки	кол-во зависит от кол-ва горизонтальных и диагональных раскосов рамы
Болт М8х35	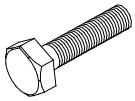	4	используется для крепления подпятника к стойке
Гайка М8		См. схему сборки	кол-во зависит от кол-ва горизонтальных и диагональных раскосов рамы
Шайба М8		См. схему сборки	кол-во зависит от кол-ва горизонтальных и диагональных раскосов рамы, их всегда в два раза больше, чем гаек

Составные части стеллажа в упаковке разложите рядом с местом размещения стеллажа таким образом, чтобы был обеспечен постоянный доступ к ним. Раскосы, распорные втулки, подпятники, болты, шайбы и гайки освободите от упаковочных материалов.

Если рамы поставляются в собранном виде, то п.3.4 настоящей инструкции можно пропустить.

Сборка рамы

Определите низ в катаных стойках рамы. Низ стойки начинается с двух отверстий диаметром 10 мм, а продольные отверстия стойки для крепления балок должны при этом расходиться от центра стойки к ее краям (как показано на ***рисунке 1***).

Две стойки расположить параллельно, раскрытой частью друг к другу. Низ в обеих стойках должен быть с одной стороны, а расстояние между ними – равно ширине рамы.

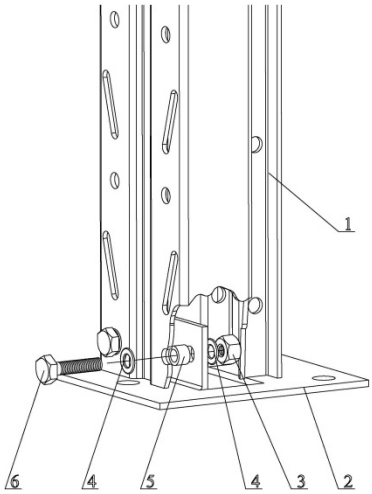

Рис 1. *Установка подпятника на стойку. (1 – стойка, 2 – подпятник, 3 – гайка М8, 4 – шайба М8, 5 – втулка 8 мм, 6 – болт М8х35)*

Установите пятки на стойки. Для этого наденьте на болты М8х35 по одной шайбе, затем вставьте их в нижние отверстия стойки диаметром 10 мм, наденьте на них малые втулки толщиной 8 мм (Гайка М10), затем наденьте подпятник на эти два болта через овальные отверстия. Далее на болты оденьте по одной шайбе и по одной гайке.

Далее необходимо установить нижний горизонтальный раскос.

ВНИМАНИЕ! Горизонтальный раскос всегда короче диагонального. Если Вы заказали несколько типоразмеров рам, то соответствие длин раскосов глубине рамы, можно найти в **Комплектовочной ведомости.**

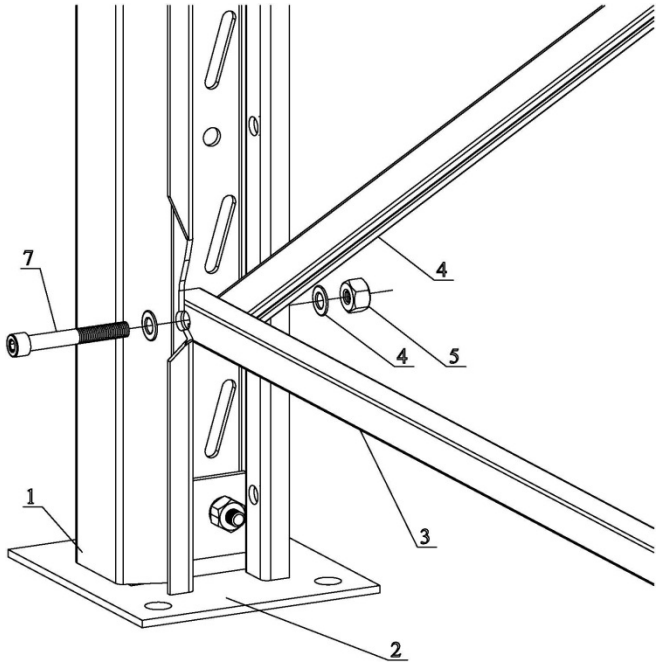

Рис 3. *Установка раскосов. (1 – стойка, 2 – подпятник, 3 – горизонтальный раскос, 4 – диагональный раскос, 5 – гайка М8, 6 – шайба М8, 7 – болт М8х55)*

Установите все необходимое количество раскосов согласно схеме сборки рамы. При креплении раскосов, совмещайте отверстия в них друг с другом, как и при креплении диагонального раскоса с горизонтальным. Если верхний горизонтальный раскос не совпадает в месте своего крепления с верхним диагональным раскосом, то воспользуйтесь дополнительными втулками (в этом случае их идет не 2 штуки на стойку, а четыре).

ВНИМАНИЕ! Для того чтобы узнать, совпадает ли в Вашей стойке крепление одной стороны верхнего диагонального раскоса с верхним горизонтальным раскосом, смотрите **схему сборки рам**.

Выставьте по осям болтов стойки и, отрегулировав диагональное расстояние, затяните болтовые соединения до упора. Отклонение диагоналей расположения стоек должно быть не более 1 мм на длине 1,5 м.

Проверьте кривизну стоек в предварительно собранном виде. Она не должна превышать 0,1% от высоты стойки. При превышении указанной величины отрегулируйте положение раскосов (для этой цели в стойках отверстия имеют овальную форму), и окончательно затяните болтовые соединения (болт М8х55 с внутренним шестигранником + гайка + 2 шайбы) ключом.

Монтаж рамы

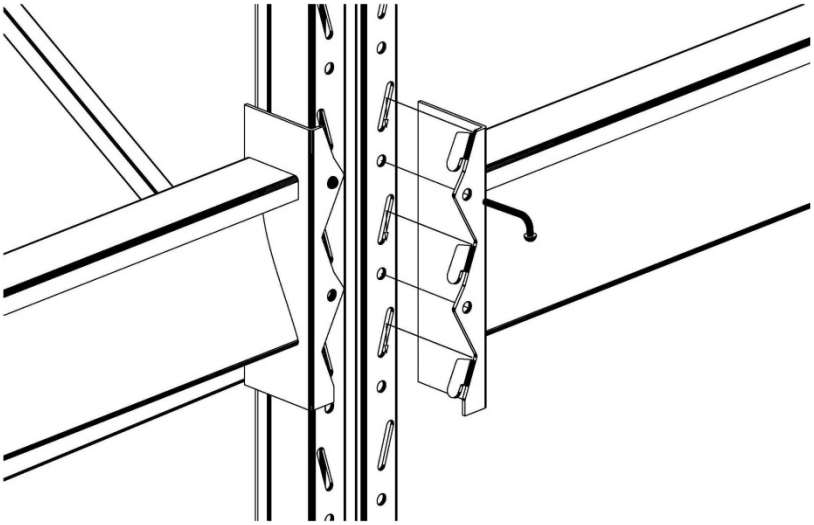

Рис 4. Установка балки на раму

Вставьте по одному Г-образному фиксатору через отверстия в зацепах балки в отверстия стоек (всего два фиксатора на балку).

Произведите разметку мест под анкерные болты и засверлите отверстия на глубину 150 - 160 мм (по два отверстия на раму). Если не возможно работать перфоратором в намеченных местах, не сдвигая стоек, сделайте разметку, сдвиньте стойки вдоль ряда, засверлите отверстия, совместите отверстия в подпятниках стоек с отверстиями в полу.
Анкерный болт препятствует смещению стеллажа с места и не защищает его от опрокидывания, вследствие воздействия внешних сил на стеллаж. По этому, достаточно крепление по одному анкерному болту в опорную ногу стеллажа. Дополнительные отверстия в подпятнике рамы служат для удобства крепления стеллажей.

Окончательно установите рамы на проектные места и зафиксируйте подпятники распорными анкерными болтами.

Схема установки горизонтальных и диагональных раскосов на раму

Рама СЕТ 2000

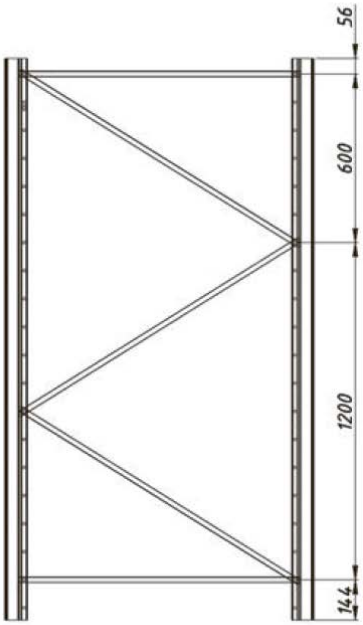

Рама СЕТ 3000

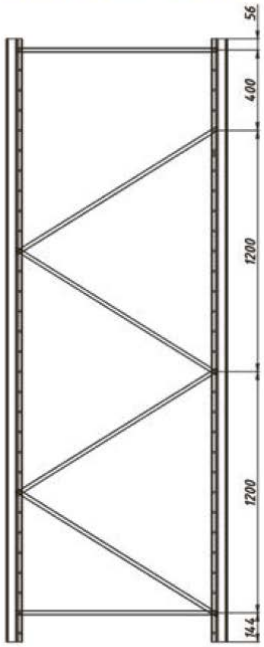

Рама СЕТ 2500

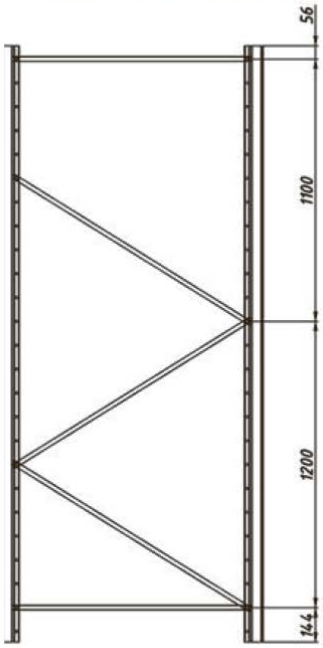

Рама СЕТ 3500

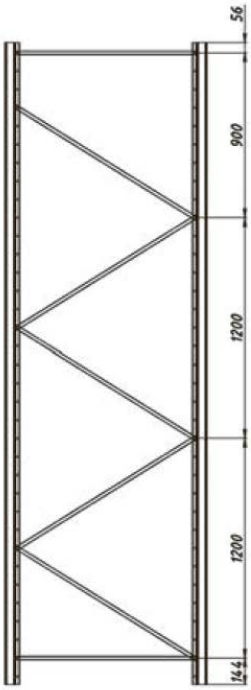

Рама СЕТ 4000

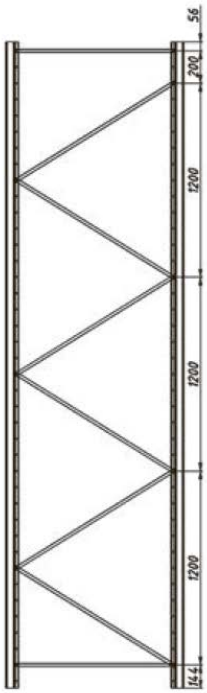
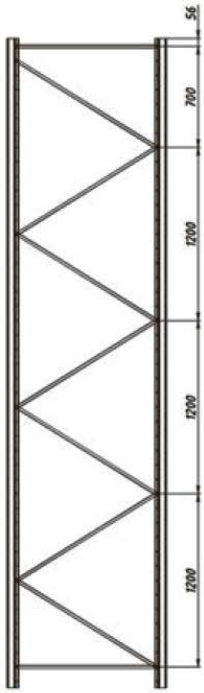
Рама СЕТ 4500